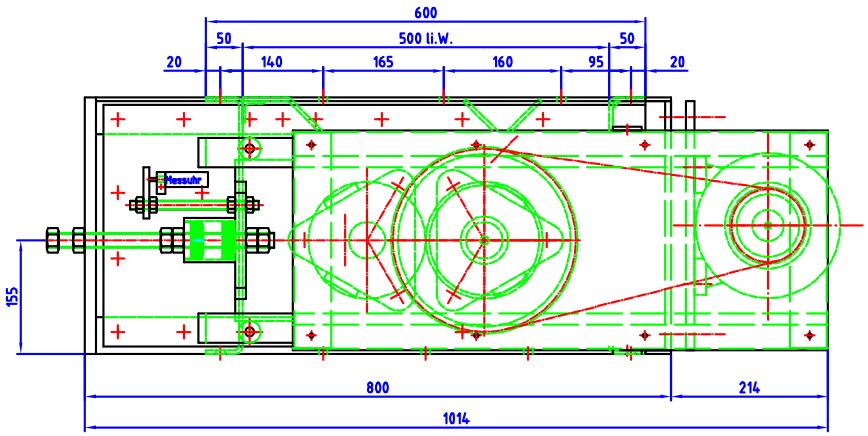

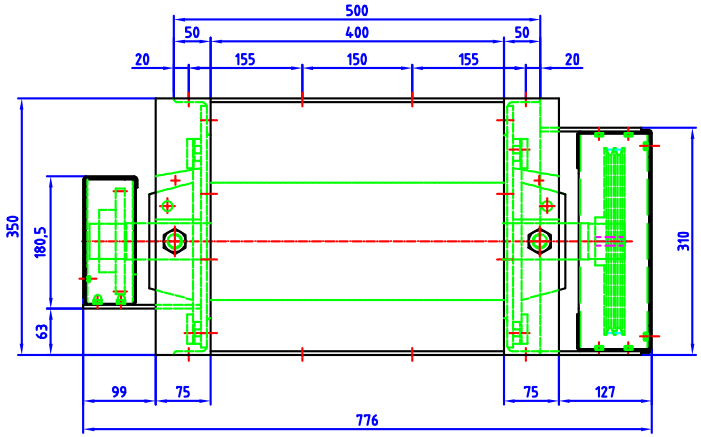

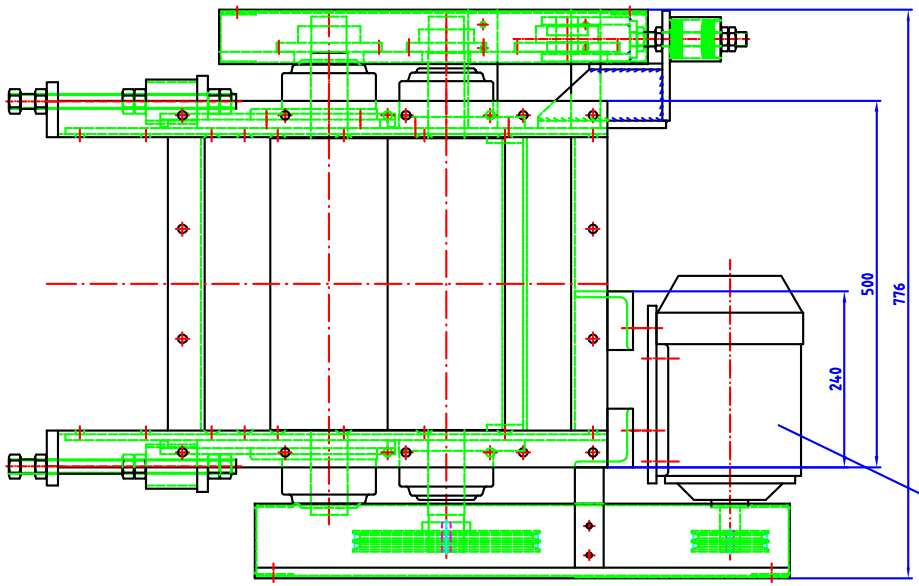

Drehstrommotor
Fabrikat: WEG Typ: 100 L
N= 3,0 kW

Auslauf Krümler

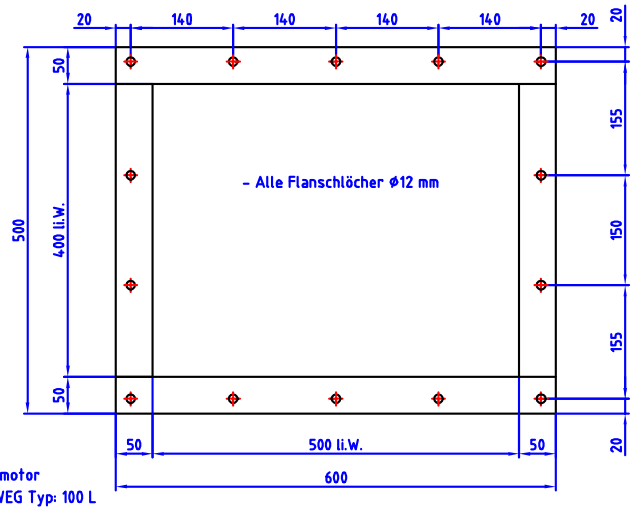

					Datum	Name	
				Bearb.	23.04.02	C.Wirth	KRÜMLER TYP 8701 GRÖSSE 400 MASSBLATT
				Gepr.			
				Norm			
				Maßstab	1:5		
				MARTIN Lobenstein/Th.			N 8701/400/01/2
Zust.	Änderung	Datum	Name				Ersatz für / Ersetzt durch