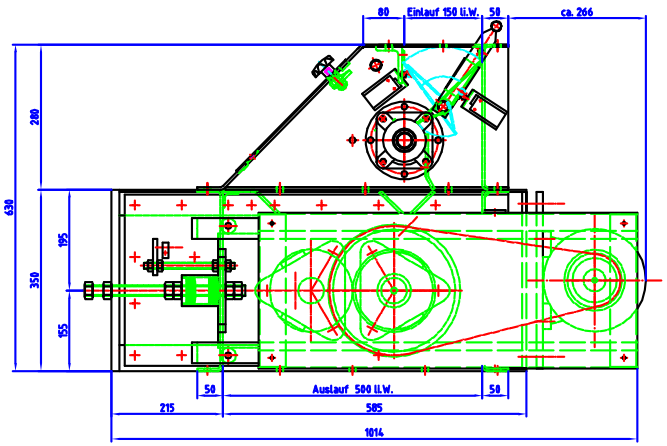

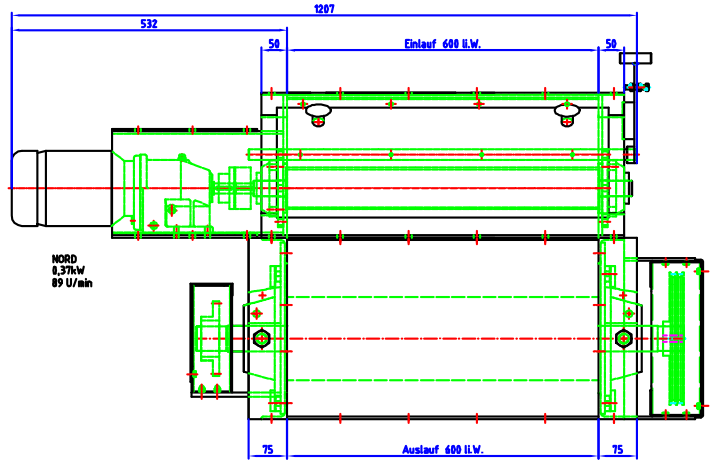

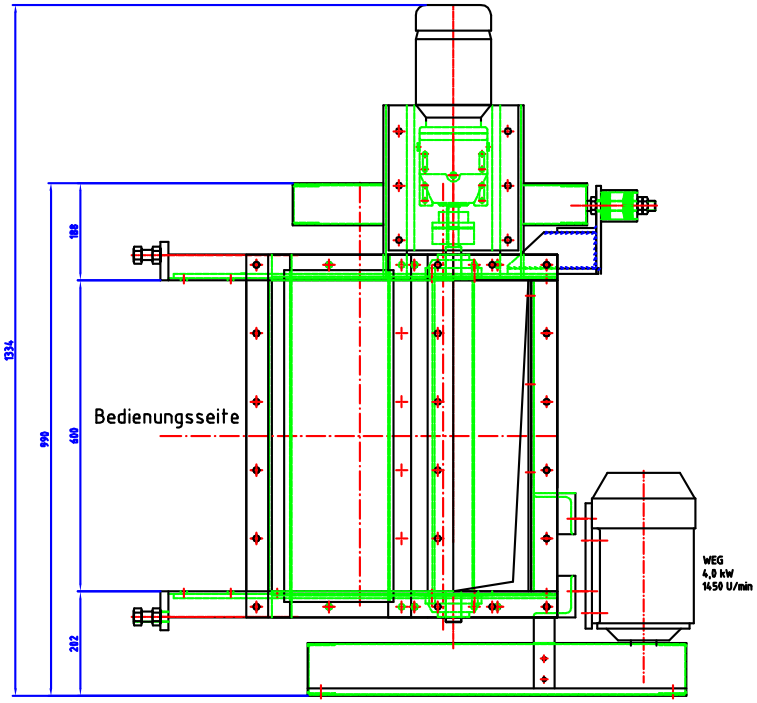

Einlauf -Speiser

Bohrungen ø12

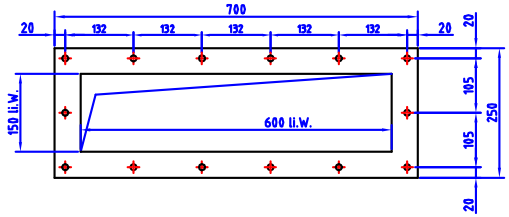

Auslauf -Krümler

Bohrungen ø12

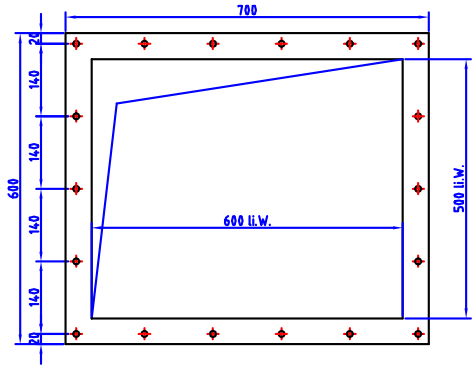

Gew. Speiser: 120,00 kg
Gew. Krümler: 445,00 kg
Ges. Gew.: 565,00 kg, stat. Ersatzlast: 7,34 kN

				Datum	Name	L 760/8301 - AK ESFAHAN
				Gezeichnet 12.11.03	C.Mirth	POS. 1 - KRÜMLER TYP 8701 600 MIT
				Geprüft		POS. 2 - SPEISER TYP 8711 600
				Norm		ZUSAMMENSTELLUNG
				Maßstab 1:5		
				MARTIN Lobenstein/Th.		760/0301/01/1
Zust.	Änderung	Datum	Name	Ersetzt für		Ersetzt durch